第9回源杯 小学４・５年生フットサル大会　【大会3日目（2/2開催）：4年生　決勝トーナメント】

【決勝トーナメント】
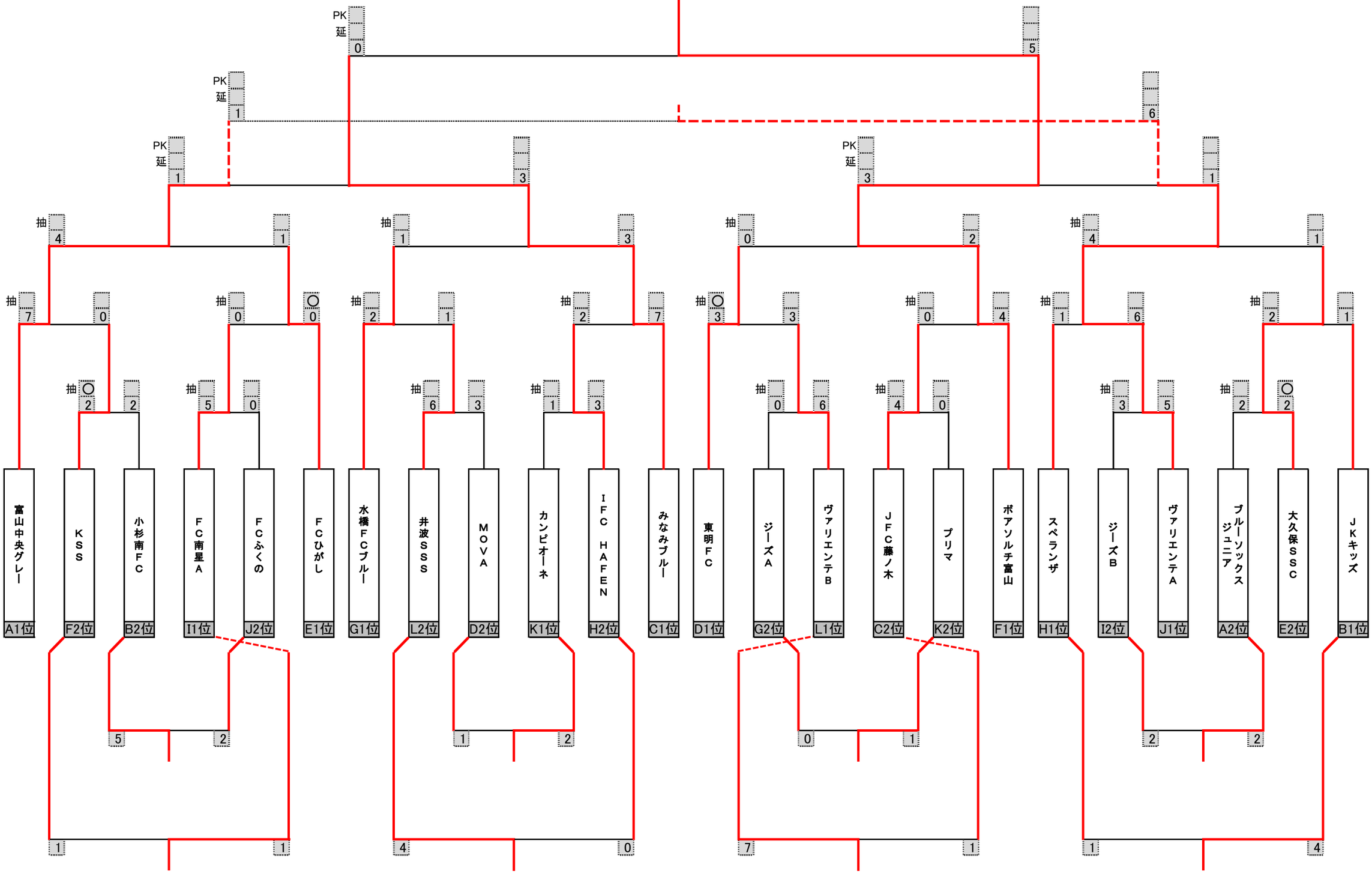
優勝 **ボアソルチ富山**　準優勝 **みなみブルー**　第3位 **ヴァリエンテA**