第8回源杯 小学４・５年生フットサル大会　【大会3日目（2/10開催）：5年生　決勝トーナメント】
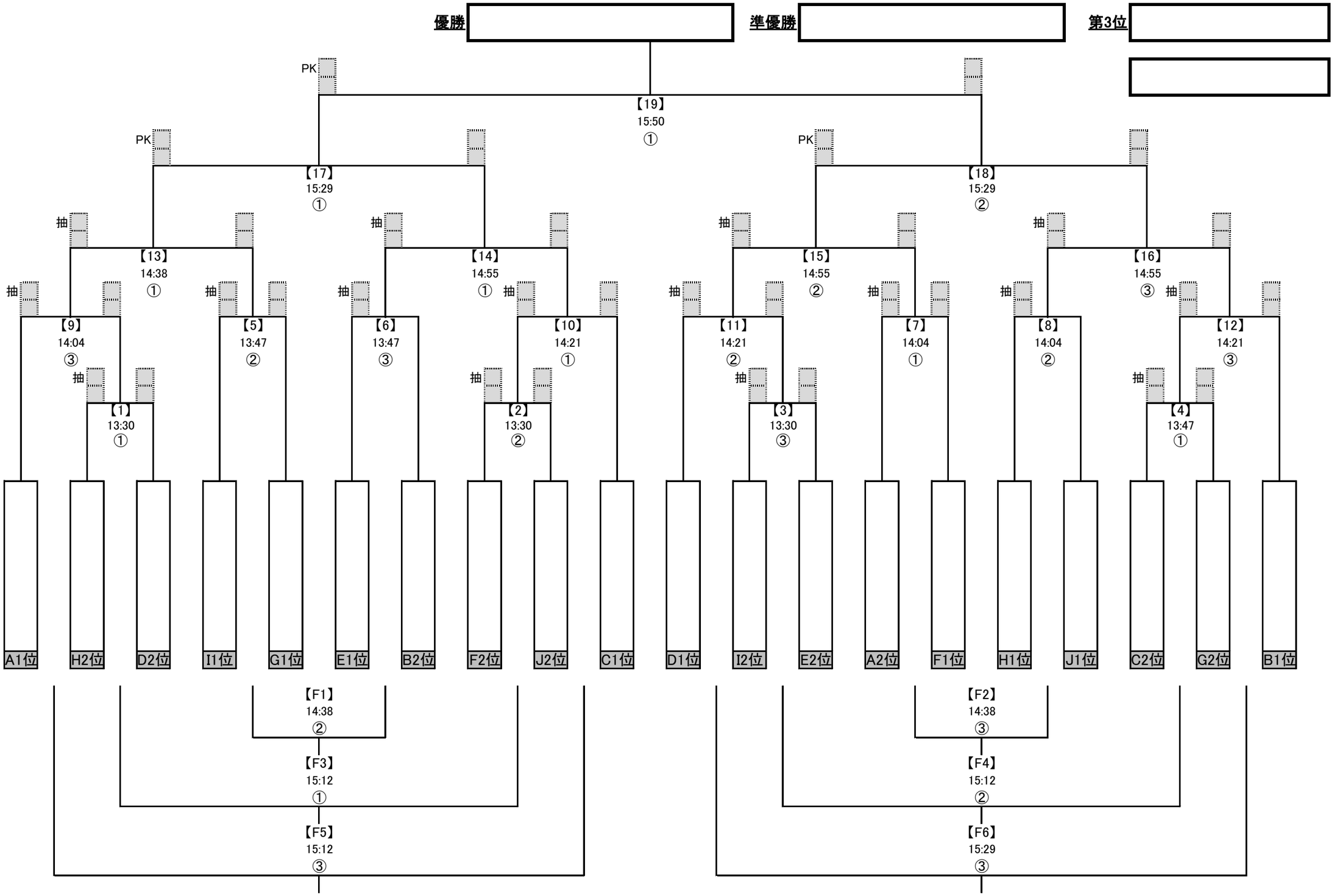
【決勝トーナメント】